# Solicitud de Pedido de Herramientas para Dobladoras de tubos sin Mandril

**Cotización:**_____

Nombre de la Empresa:_____ Contacto: _____ Fecha: _____

Dirección:_____

Ciudad: _____ Estado / Provincia: _____ Código Postal: _____

Teléfono: _____ Faxcimile:_____ Correo electrónico: _____

Nombre del Distribuidor: _____ Contacto:_____

**Especificaciones del material:**

Dimensiones de Tubo Redondo/ Tubo de Cédula:

_____ Díametro Externo (OD) _____ Díametro Interno (ID)

Dimensiones Tubo Cuadrado / Rectangular / Tubo de cedula:

_____ Díametro Externo (OD) _____ Díametro Interno (ID)

Espesor de Pared:_____

Tipo y grado del material: _____

Cordón de soldadura: _____ Si _____ No

No. de Piezas por dia:_____

No. de Dobleces por Pieza:_____

Impresiones Suministradas: _____ Si _____ No

Certificaciones del material _____ Si _____ No

Radio (CLR): _____

Distancia Mínima entre Dobleces (G):_____

Díametro Externo (OD):_____

Grado máximo de Doblez:_____

## Matriz

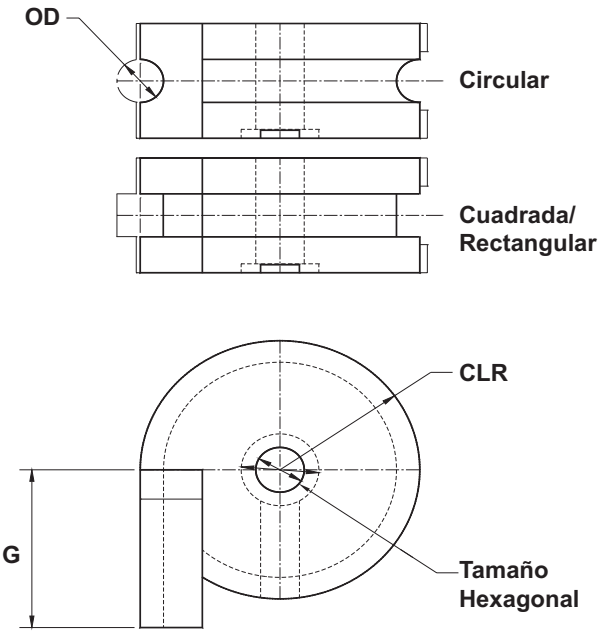


**Recomendaciones para la máquina y herramientas:**_____

_____

_____

_____

_____

_____

_____

_____

_____

## Terminología de Doblez

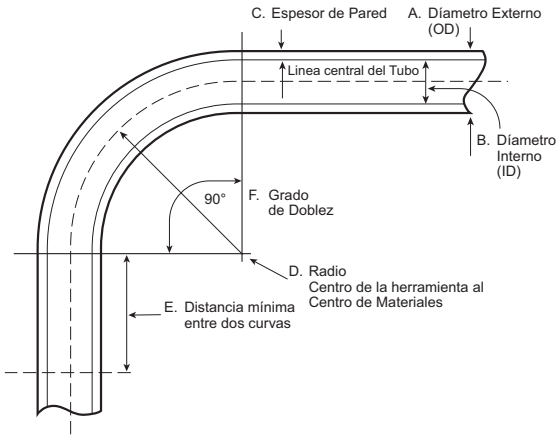


He revisado la información anterior con exactitud y confirmó que es correcta. Toda modificación de la información original, resultara en costos adicionales y puede extender el tiempo de entrega.

_____ _____

Firma del Cliente Fecha

3100 Research Parkway, Davenport, IA 52806 ● Telefono 563-391-7700 ● Fax 563-391-7710 ● Email info@ercolina-usa.com ● www.ercolina-usa.com